SG 4900

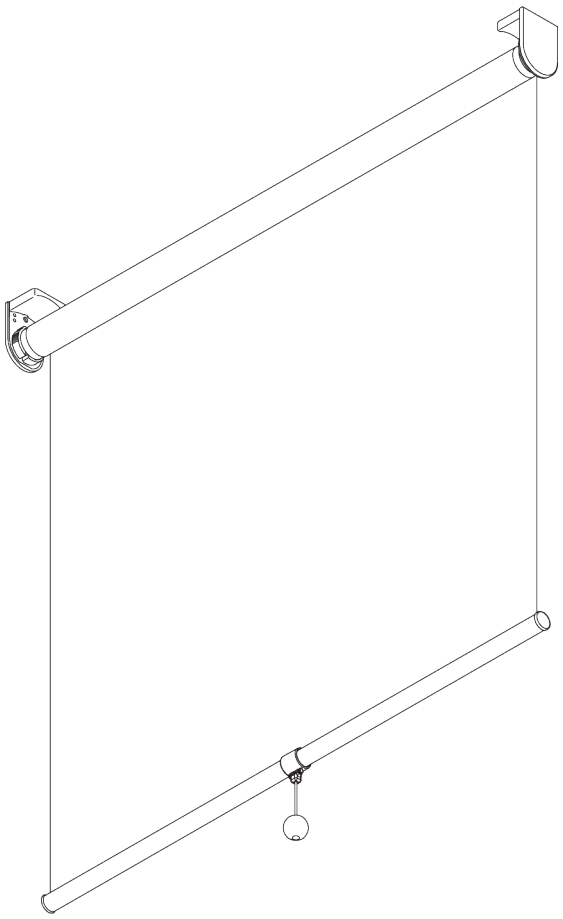

PRODUKTINFORMATIONEN

- ***Bedienung:*** *Zugschnur*
- ***Grösse:*** *S - M*
- ***Montage:*** *Decke, Wand, Nische*
- ***Farben:*** *weiss RAL 9016, Sonderfarben möglich*
- ***Stoffe:*** *siehe Silent Gliss Stoffkollektion*

Merkmale:

- *Geschwindigkeitsregler für gleichmässiges Aufrollen*
- *Anschlagkupplung zum Arretieren in einer beliebigen Position*
- *Klick-in-Träger*
- *Montageprofil*
- *Einstellbarer End-Stop*

09/2026/V1

SilentGliss

SYSTEMSPEZIFIKATIONEN

A. MASSE / GEWICHT



2 m

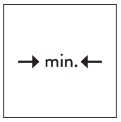

30 cm

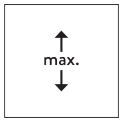

3 m



6 m²



2.2 kg

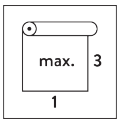

Empfohlenes Breiten- / Höhenverhältnis max. 1:3

B. PROFIL

Profilinformationen

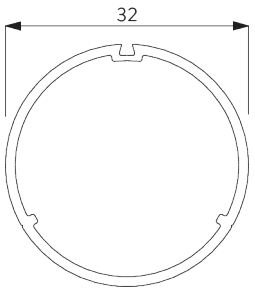

SG 4227
Rohr ø 32 mm

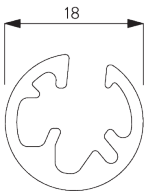

SG 10872
Beschwerung

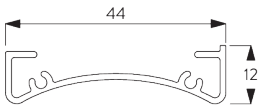

SG 10534
Montageprofil

C. MASSAUFNAHME

inkl. Trägerabdeckung

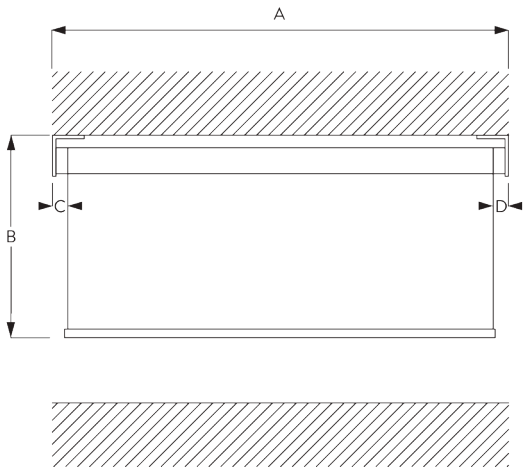

A: Systembreite
B: Systemhöhe
C: Lichtspalt links: 15 mm
D: Lichtspalt rechts: 15 mm

Bemerkung:
Alle Masse beinhalten 2 mm für die Trägerabdeckung pro Seite!

MONTAGE

A. MONTAGE-INFORMATIONEN

Detaillierte Montageinformationen siehe Silent Gliss Website

Montagepunkte

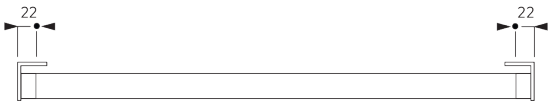

Träger (Wand / Decke)

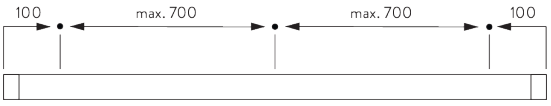

Montageprofil SG 10534 (Wand / Decke)

B. DECKEN-MONTAGE

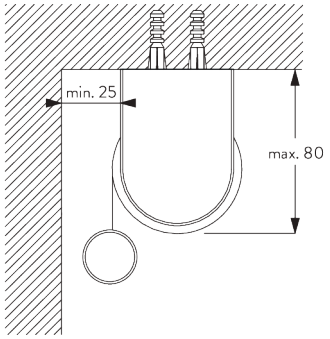

Träger

Träger SG 10989: Fensterseitiges Stoffabrollen oder
Träger SG 10991: Raumseitiges Stoffabrollen

Träger SG 10987

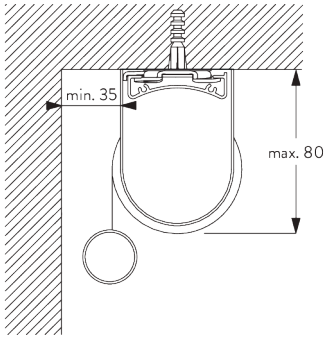

Montageprofil SG 10534 und Spanner SG 3033 oder SG 3044

Träger SG 10989: Fensterseitiges Stoffabrollen oder
Träger SG 10991: Raumseitiges Stoffabrollen

Träger SG 10987

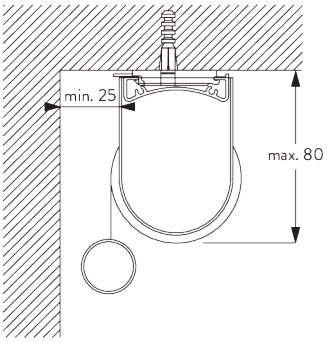

Montageprofil SG 10534 und Klickträger SG 10539

Träger SG 10989: Fensterseitiges Stoffabrollen oder
Träger SG 10991: Raumseitiges Stoffabrollen

Träger SG 10987

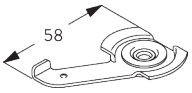

SG 3033
Spanner

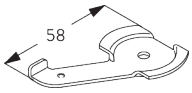

SG 3044
Spanner

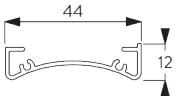

SG 10534
Montageprofil

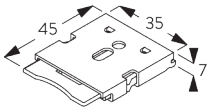

SG 10539
Klickträger

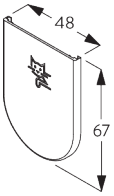

SG 10574
Trägerabdeckung

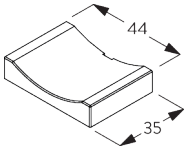

SG 10575
Trägerabdeckung

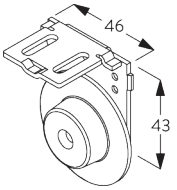

SG 10987
Träger

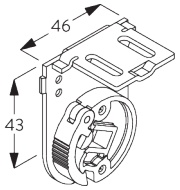

SG 10989
Träger, fensterseitig abrollend

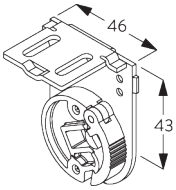

SG 10991
Träger, raumseitig abrollend

C. WANDMONTAGE

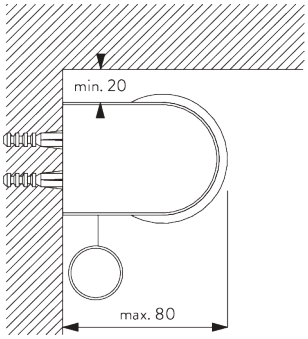

Träger

Träger SG 10990: Fensterseitiges Stoffabrollen oder
Träger SG 10992: Raumseitiges Stoffabrollen

Träger SG 10987

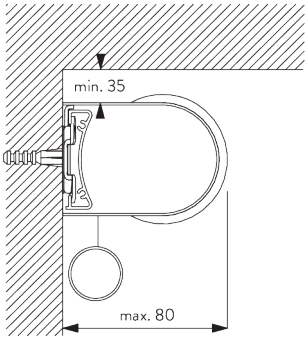

Montageprofil SG 10534 und Spanner SG 3033 oder SG 3044

Träger SG 10990: Fensterseitiges Stoffabrollen oder
Träger SG 10992: Raumseitiges Stoffabrollen

Träger SG 10987

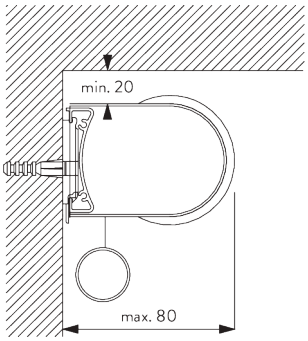

Montageprofil SG 10534 und Klickträger SG 10539

Träger SG 10990: Fensterseitiges Stoffabrollen oder
Träger SG 10992: Raumseitiges Stoffabrollen

Träger SG 10987

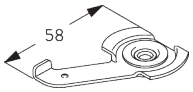

SG 3033
Spanner

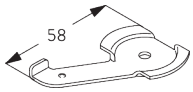

SG 3044
Spanner

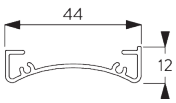

SG 10534
Montageprofil

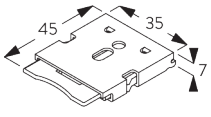

SG 10539
Klickträger

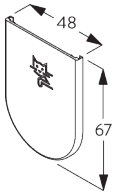

SG 10574

Trägerabdeckung

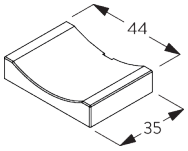

SG 10575

Trägerabdeckung

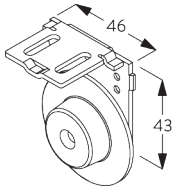

SG 10987

Träger

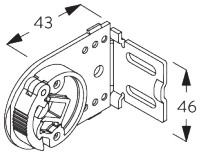

SG 10990

Träger, fensterseitig abrollend

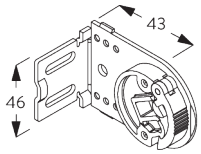

SG 10992

Träger, raumseitig abrollend

D. NISCHEN-MONTAGE

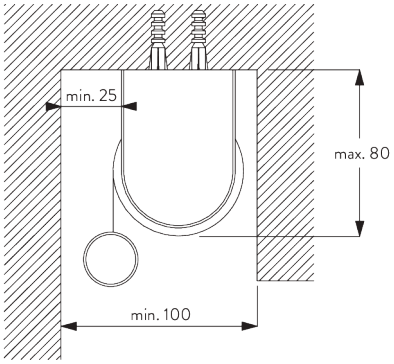

Träger

Träger SG 10989: Fensterseitiges Stoffabrollen oder
Träger SG 10991: Raumseitiges Stoffabrollen

Täger SG 10987

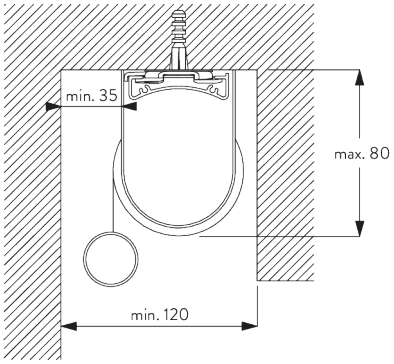

Montageprofil SG 10534 und Spanner SG 3033 oder SG 3044

Träger SG 10989: Fensterseitiges Stoffabrollen oder
Träger SG 10991: Raumseitiges Stoffabrollen

Träger SG 10987

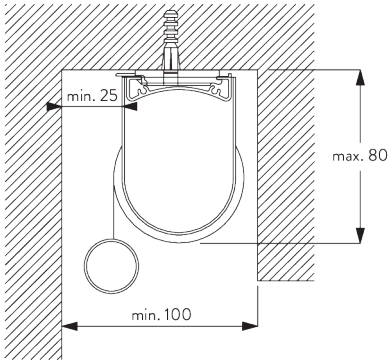

Montageprofil SG 10534 und Klickträger SG 10539

Träger SG 10989: Fensterseitiges Stoffabrollen oder
Träger SG 10991: Raumseitiges Stoffabrollen

Träger SG 10987

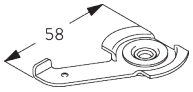

SG 3033
Spanner

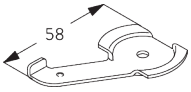

SG 3044
Spanner

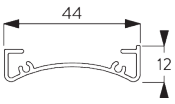

SG 10534
Montageprofil

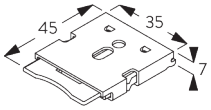

SG 10539
Klickträger

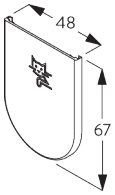

SG 10574
Trägerabdeckung

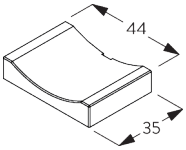

SG 10575
Trägerabdeckung

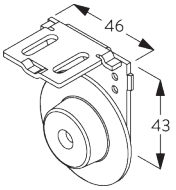

SG 10987
Träger

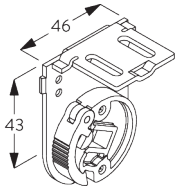

SG 10989
Träger, fensterseitig abrollend

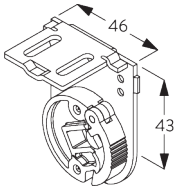

SG 10991
Träger, raumseitig abrollend

SYSTEMOPTIONEN

A. ABROLL-RICHTUNG

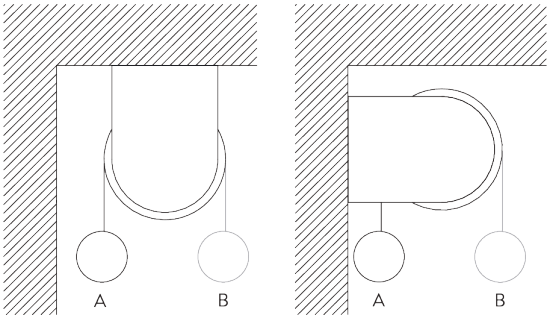

A: Fensterseitiges Stoffabrollen (Standard)
B: Raumseitiges Stoffabrollen (Option)

B. MONTAGEPROFIL

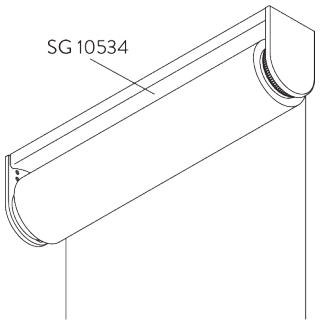

C. EINSTELLBARER END-STOP

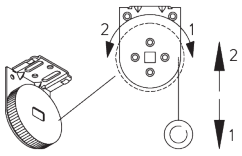

D. SEITE-AN-SEITE MONTAGE

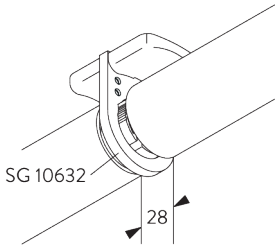

Zubehör:

– 1x SG 10632 Trägerabdeckung

E. KINDER-SICHERUNGS-KUGELZUGSET

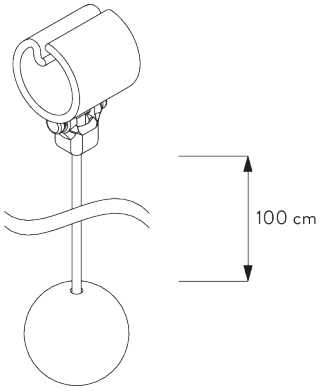

Kindersicherungs-Kugelzugset SG 10765

KOMPONENTEN

A. STANDARD KOMPONENTEN

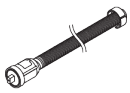

SG 4214
Federset C 552 mm

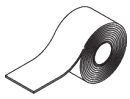

SG 4226
Doppelklebeband 30 mm



SG 4227
Rohr ø 32 mm

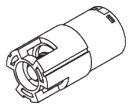

SG 4228
Geschwindigkeitsregler

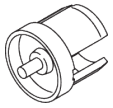

SG 4231
Lager



SG 10574
Trägerabdeckung

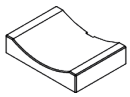

SG 10575
Trägerabdeckung

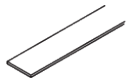

SG 10668
PVC Streifen 10 mm



SG 10765
Kindersicherungs-Kugelzug-Set



SG 10872
Beschwerung



SG 10874
Enddeckel für Beschwerungsprofil



SG 10987
Träger



SG 10989
Träger, fensterseitig abrollend

B. OPTIONALE KOMPONENTEN



SG 3033
Spanner



SG 3044
Spanner

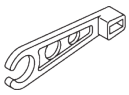

SG 4211
Hebel

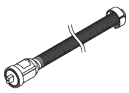

SG 4212
Federset A 365 mm

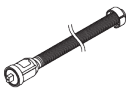

SG 4213
Federset B 442 mm

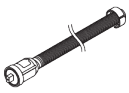

SG 4215
Federset D 612 mm



SG 4216
Federset E 502 mm



SG 4217
Federset F 612 mm



SG 4218
Federset Y-2 198 mm



SG 4377
Endstop

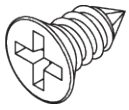

SG 10139
Senkschraube 2.9x6.5

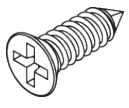

SG 10498
Senkschraube 2.9x9.5



SG 10534
Montageprofil

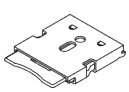

SG 10539
Klickträger



SG 10632
Abdeckung Verbindungsträger

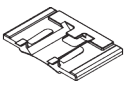

SG 10690
Distanzhalter

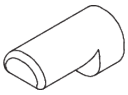

SG 10707
Endstop



SG 10988
Träger Endstop

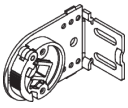

SG 10990
Träger, fensterseitig abrollend



SG 10991
Träger, raumseitig abrollend

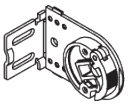

SG 10992
Träger, raumseitig abrollend