SG 4907

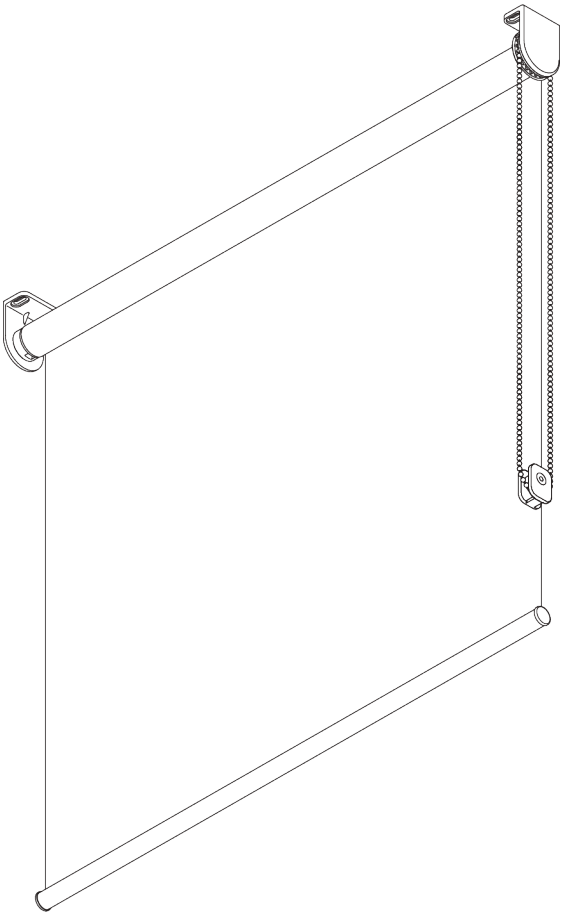

ИНФОРМАЦИЯ О СИСТЕМЕ

- ***Управление***: *цепочка*
- ***Размер***: *S*
- ***Монтаж***: *потолок, стена, проем*
- ***Цвета***: *белый* RAL 9016 *или серый* RAL 7035, *прочие цвета по запросу*
- ***Ткани***: *см. коллекцию тканей* Silent Gliss

Особенности:

- *металлическая цепочка*
- *одинаковые кронштейны для правой и левой стороны*
- *монтажный профиль*

<link href="moz-extension://b4f855fb-bf5a-426f-bf38-a92690296a64/skin/s3gt_tooltip_mini.css" rel="stylesheet" type="text/css" /><style media="print" type="text/css">#s3gt_translate_tooltip_mini { display: none !important; }</style>

СПЕЦИФИКАЦИЯ

A. РАЗМЕРЫ СИСТЕМЫ

1.8 m

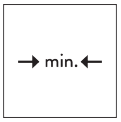

50 cm

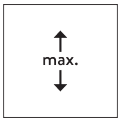

2.8 m

5 m²

2.5 kg

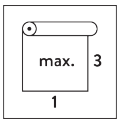

Рекомендуемое соотношение ширины и высоты Максимум. 1:3

B. ПРОФИЛЬ

Информация о профиле

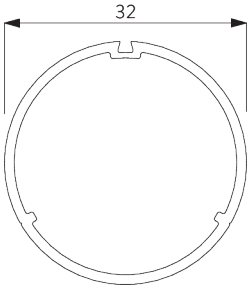

SG 4227
вал ø 32 мм

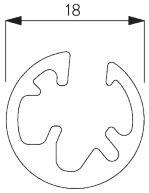

SG 10872
утяжелитель

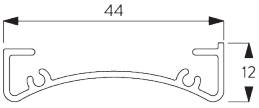

SG 10534
монтажный профиль

C. ПРАВИЛЬНЫЙ ЗАМЕР

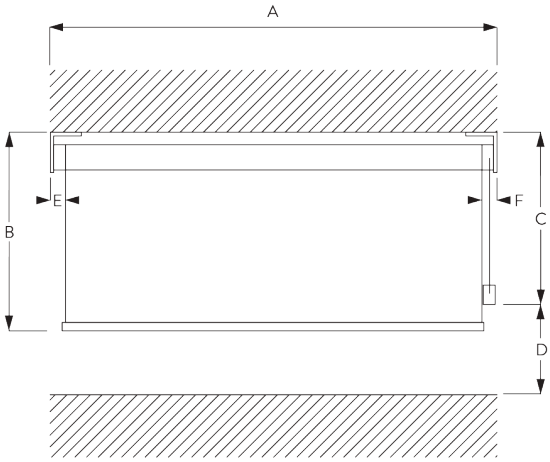

A: ширина системы
B: высота системы
C: высота цепочки
D: устройство детской безопасности SG 10731 мин. 150 см от пола
E: просвет: 17 мм
F: просвет со стороны управления: 17 мм

МОНТАЖ

A. ИНФОРМАЦИЯ О МОНТАЖЕ

Подробную информацию о монтаже см. на сайте **Silent Gliss.**

Расположение кронштейнов

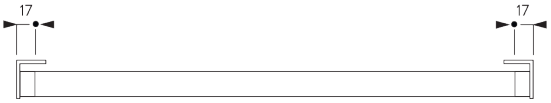

Кронштейны (стена / потолок)

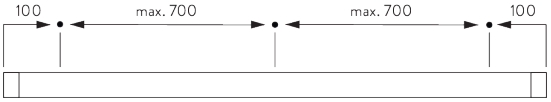

Монтажный профиль SG 10534 (стена / потолок)

B. ПОТОЛОЧНЫЙ МОНТАЖ

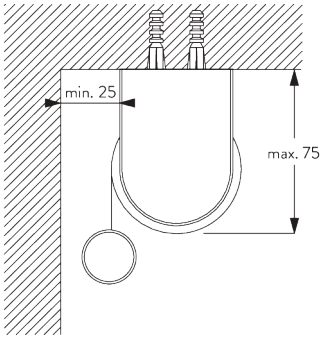

Кронштейны SG 10873

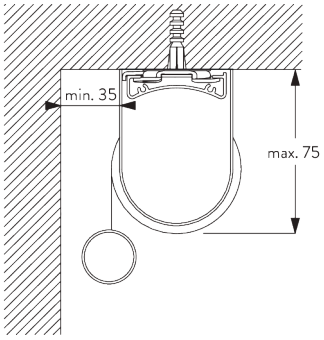

Монтажный профиль SG 10534 и зажимы SG 3033 или SG 3044

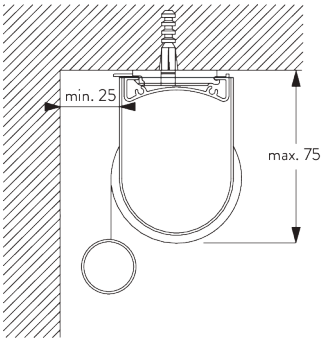

Монтажный профиль SG 10534 и кронштейн с защелкой SG 10539

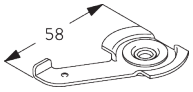

SG 3033
зажим

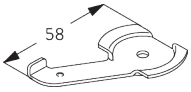

SG 3044
зажим

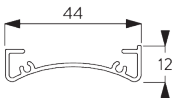

SG 10534
монтажный профиль

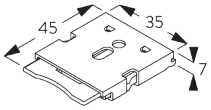

SG 10539
кронштейн

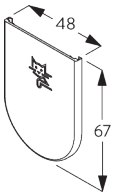

SG 10574
заглушка кронштейна

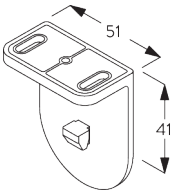

SG 10873
кронштейн

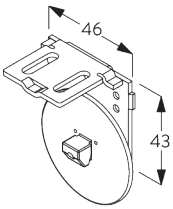

SG 11198
кронштейн

C. НАСТЕННЫЙ МОНТАЖ

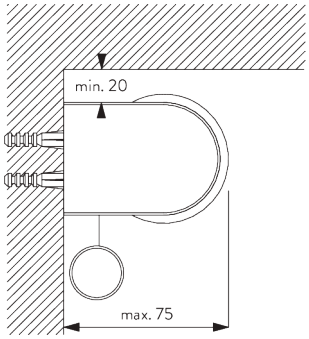

Кронштейны SG 10873

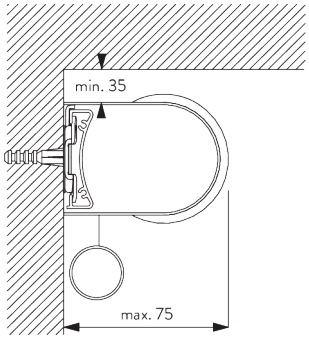

Монтажный профиль SG 10534 и зажимы SG 3033 или SG 3044

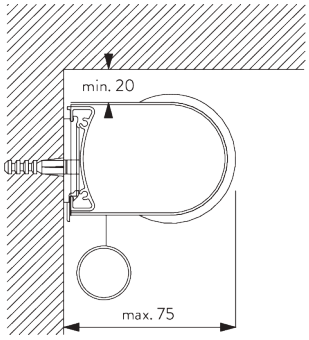

Монтажный профиль SG 10534 и кронштейн с защелкой SG 10539

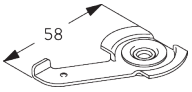

SG 3033
зажим

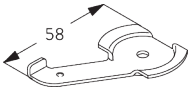

SG 3044
зажим

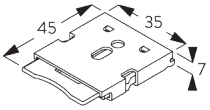

SG 10539
кронштейн

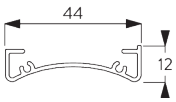

SG 10534
монтажный профиль

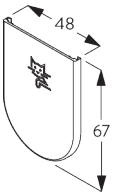

SG 10574
заглушка кронштейна

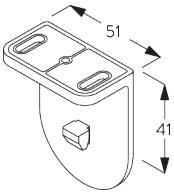

SG 10873
кронштейн

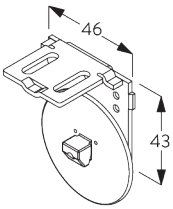

SG 11198
кронштейн

D. ПАЗОВЫЙ МОНТАЖ

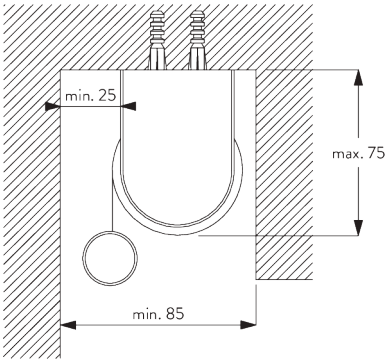

Кронштейны SG 10873

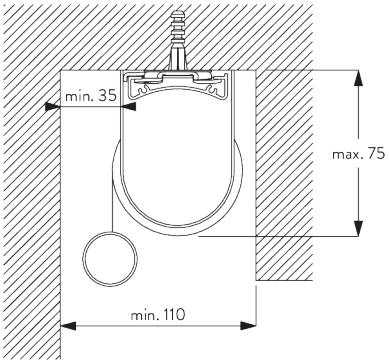

Монтажный профиль SG 10534 и зажимы SG 3033 или SG 3044

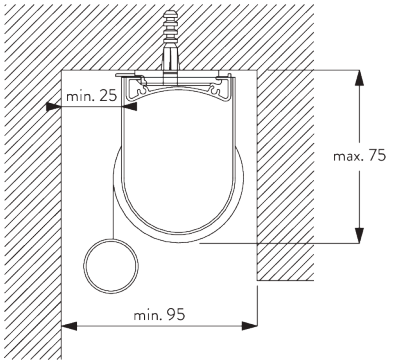

Монтажный профиль SG 10534 и кронштейн с защелкой SG 10539

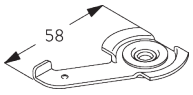

SG 3033
зажим

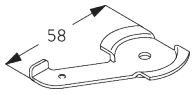

SG 3044
зажим

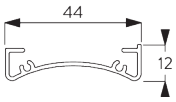

SG 10534
монтажный профиль

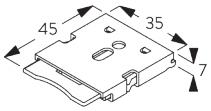

SG 10539
кронштейн

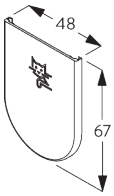

SG 10574
заглушка кронштейна

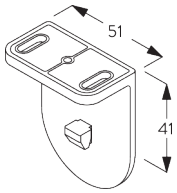

SG 10873
кронштейн

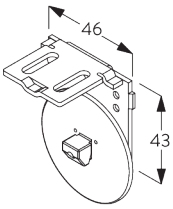

SG 11198
кронштейн

ОПЦИИ СИСИТЕМЫ

A. РАЗМОТКА ТКАНИ

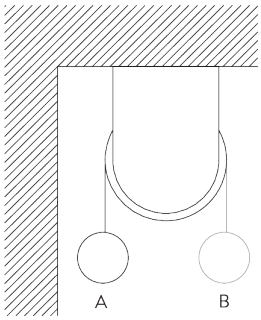

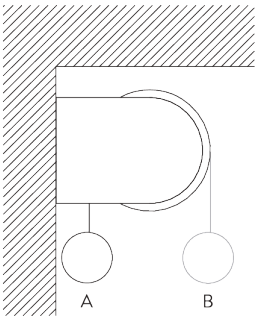

A: к окну (стандарт)
B: в помещение (опцилнально)

B. МОНТАЖНЫЙ ПРОФИЛЬ

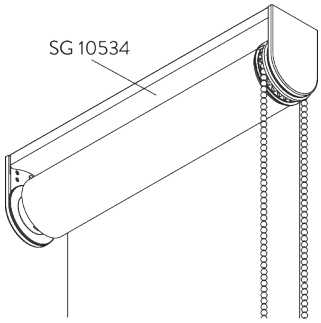

КОМПЛЕКТАЦИЯ

A. СТАНДАРТНАЯ КОМПЛЕКТАЦИЯ

SG 4226

двойная лента 30 мм

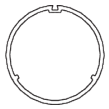

SG 4227

вал ø 32 мм

SG 4234

PVC лента 12 мм

SG 4845

цепочка металлическая ø 4.5 мм

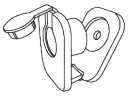

SG 10731

держатель цепочки

SG 10872

утяжелитель

SG 10873

кронштейн

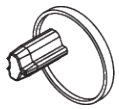

SG 10874

боковая заглушка

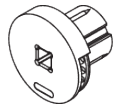

SG 10880

механизм цепочки

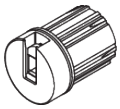

SG 10885

адаптор

B. ОПЦИОНАЛЬНАЯ КОМПЛЕКТАЦИЯ

SG 3033

зажим

SG 3044

зажим

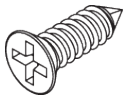

SG 10498

крепеж 2.9x9.5

SG 10534

монтажный профиль

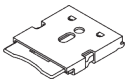

SG 10539

кронштейн

SG 10574

заглушка кронштейна

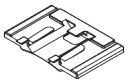

SG 10690

промежуточная деталь

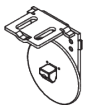

SG 11198

кронштейн