SG 4930

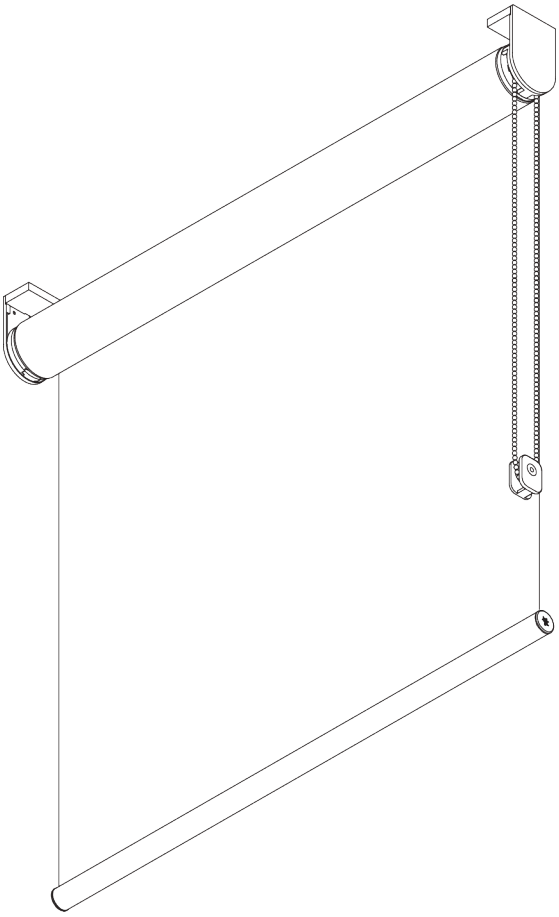

ИНФОРМАЦИЯ О СИСТЕМЕ

- ***Управление***: *цепочка*
- ***Размер***: M - L
- ***Монтаж***: *потолок, стена, проем*
- ***Цвета***: *белый* RAL 9016, *серый* RAL 7035, *черный* RAL 9005, *прочие цвета по запросу*
- ***Ткани***: *см. коллекцию тканей* Silent Gliss

Особенности:

- *планетарный механизм*
- *цепочка из нержавеющей стали*
- *две объединенных системы с одним управлением*
- *кронштейны на защелках*
- *Фасция, Корпус, монтажный профиль*

08/2024/V1

SilentGliss

СПЕЦИФИКАЦИЯ

A. РАЗМЕРЫ СИСТЕМЫ

Единая система: 3.4 m
Объединенные системы: 6.8 m

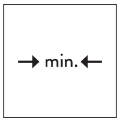

65 cm

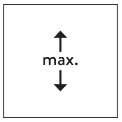

5 m

Единая система: 17 m²
Объединенные системы: 30 m²

7 kg

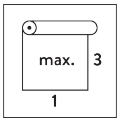

Рекомендуемое соотношение ширины и высоты Максимум. 1:3

B. ПРОФИЛЬ

Информация о профиле

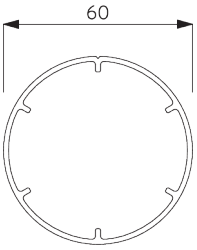

SG 11037
вал ø 60 мм

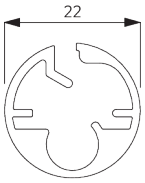

SG 10760
утяжелитель

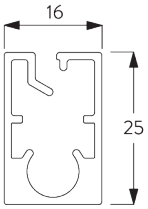

SG 10770
утяжелитель

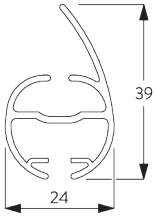

SG 4903
утяжелитель

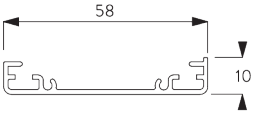

SG 11181
монтажный профиль

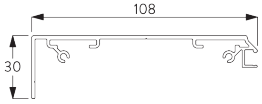

SG 11530
Профиль фасции 110 мм

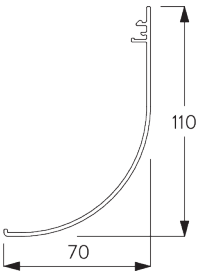

SG 11531
Фасция круглая 110 мм

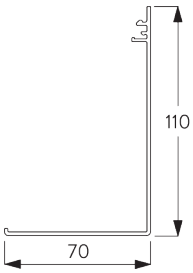

SG 11532
Квадратная фасция 110 мм

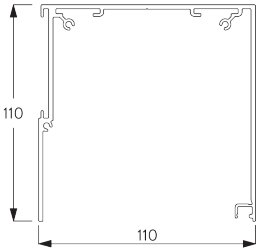

SG 11533
Корпус 110 мм

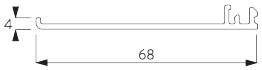

SG 11534
Крышка коробки 110 мм

C. ПРАВИЛЬНЫЙ ЗАМЕР

вкл. крышки кронштейнов

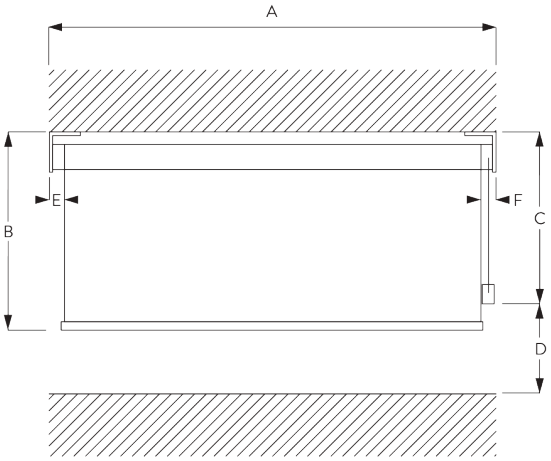

A: ширина системы
B: высота системы
C: высота цепочки
D: устройство детской безопасности SG 10731 мин. 150 см от пола
E: просвет: 18 мм
F: просвет со стороны управления: 25 мм

Примечание:
Все размеры включают 2 мм для крышки кронштейна с каждой стороны!

Фасция / Корпус

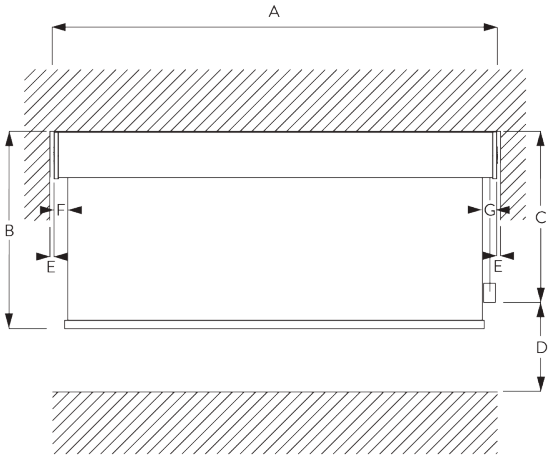

A: ширина системы
B: высота системы
C: высота цепочки
D: устройство детской безопасности SG 10731 мин. 150 см от пола
E: Разрыв: мин. 10 мм (при использовании крышки)
F: просвет: 20 мм
G: просвет со стороны управления: 27 мм

МОНТАЖ

A. ИНФОРМАЦИЯ О МОНТАЖЕ

Подробную информацию о монтаже см. на сайте **Silent Gliss.**

Расположение кронштейнов

Кронштейны (стена / потолок)

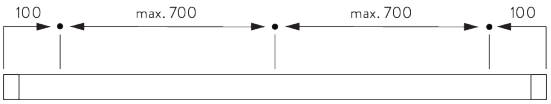

Фасция, Корпус & Монтажный профиль SG 11181 (стена / потолок)

B. ПОТОЛОЧНЫЙ МОНТАЖ

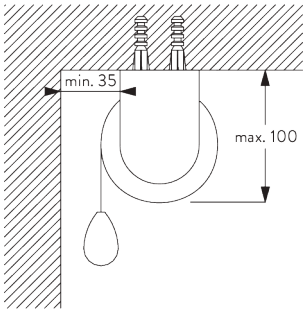

Кронштейны

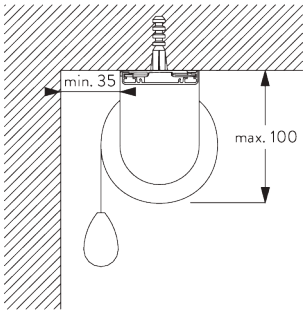

Монтажный профиль SG 11181 и зажим SG 11180

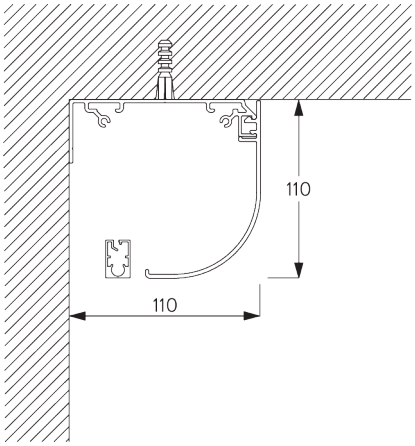

Фасция круглая

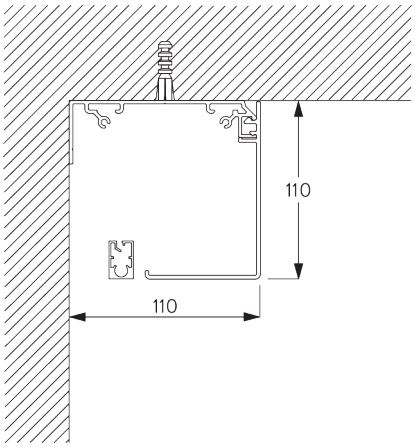

Квадратная фасция

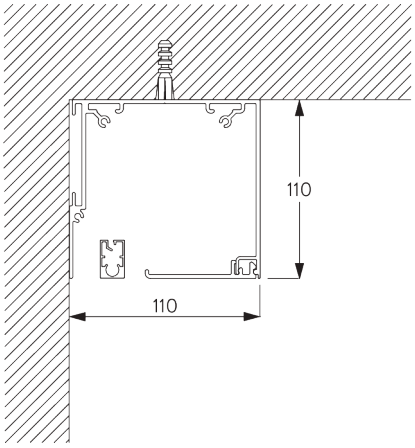

Корпус

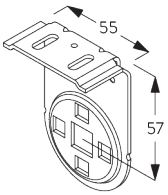

SG 11172
кронштейн

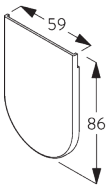

SG 11173
заглушка кронштейна

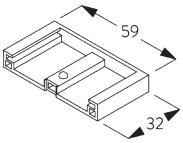

SG 11174
заглушка кронштейна

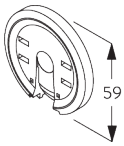

SG 11175
фланец с защелкой

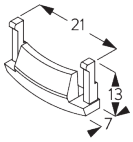

SG 11179
заглушка

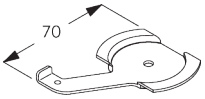

SG 11180
зажим

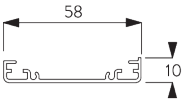

SG 11181
монтажный профиль

C. НАСТЕННЫЙ МОНТАЖ

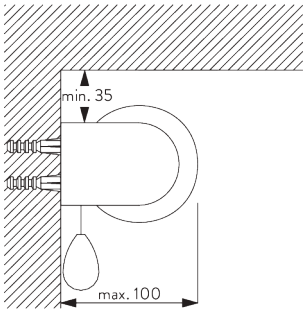

Кронштейны

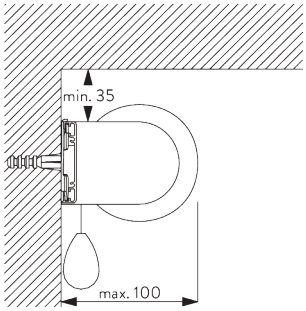

Монтажный профиль SG 11181 и зажим SG 11180

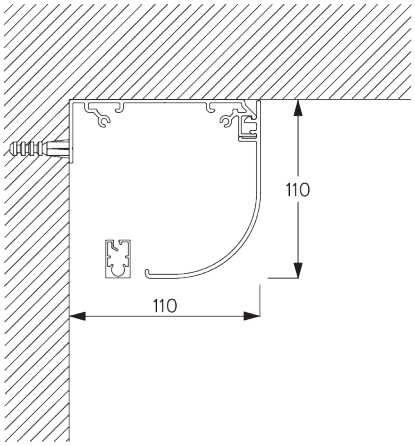

Фасция круглая

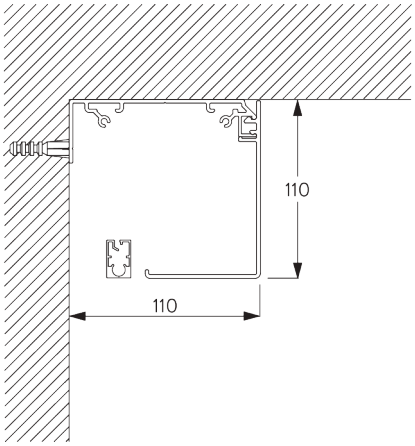

Квадратная фасция

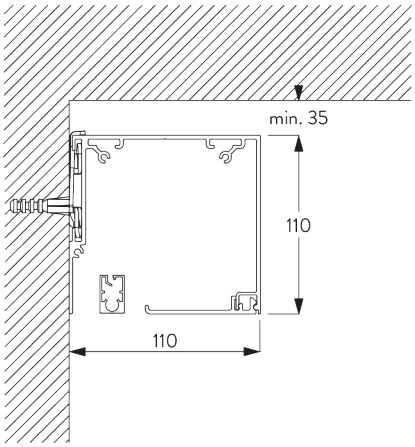

Корпус и зажим ***SG 11180***

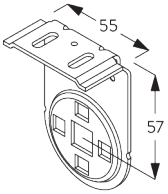

SG 11172
кронштейн

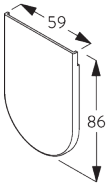

SG 11173
заглушка кронштейна

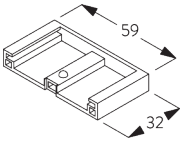

SG 11174
заглушка кронштейна

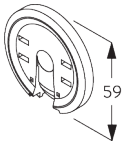

SG 11175
фланец с защелкой

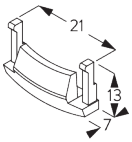

SG 11179
заглушка

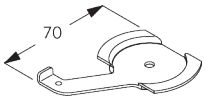

SG 11180
зажим

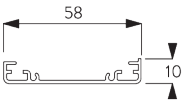

SG 11181
монтажный профиль

D. МОНТАЖ В ПРОЕМ

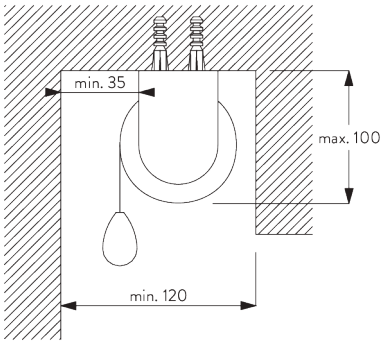

Кронштейны

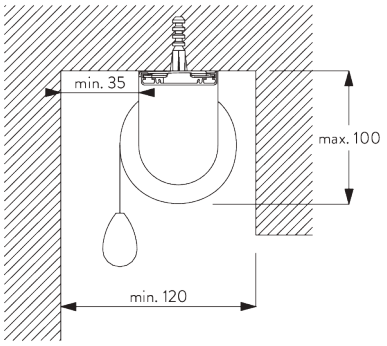

Монтажный профиль ***SG 11181*** *и зажим* ***SG 11180***

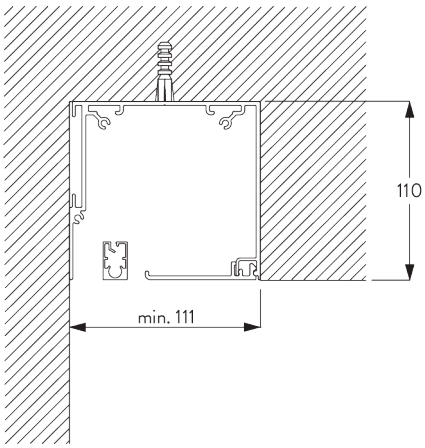

Корпус

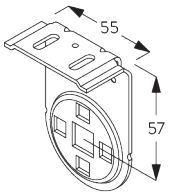

SG 11172
кронштейн

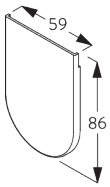

SG 11173
заглушка кронштейна

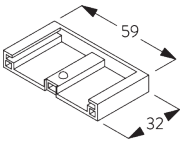

SG 11174
заглушка кронштейна

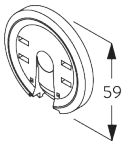

SG 11175
фланец с защелкой

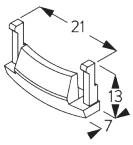

SG 11179
заглушка

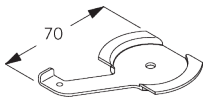

SG 11180
зажим

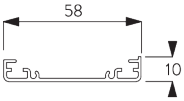

SG 11181
монтажный профиль

E. МОНТАЖ С БОКОВЫМИ НАТЯЖИТЕЛЯМИ

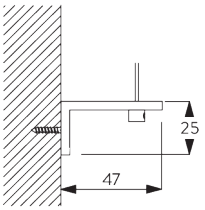

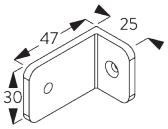

SG 3036
кронштейн 47 мм

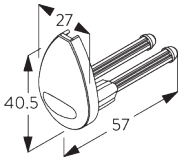

SG 4944
заглушка бокового натяжителя

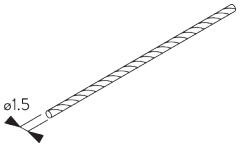

SG 4948
боковой натяжитель ø 1.5 мм

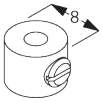

SG 8249
боковой натяжитель устройство

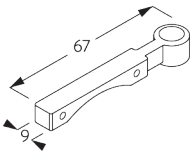

SG 11182
боковой натяжитель держатель

ОПЦИИ СИСТЕМЫ

A. РАЗМОТКА ТКАНИ

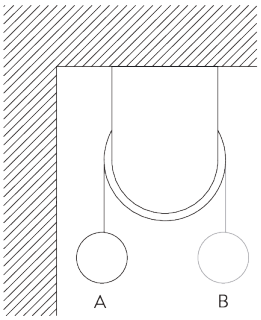

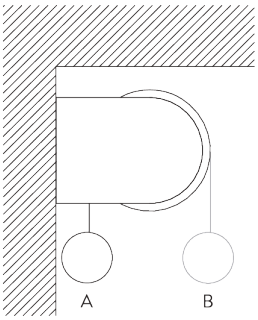

A: к окну (стандарт)
B: в помещение (опционально)

B. МОНТАЖНЫЙ ПРОФИЛЬ

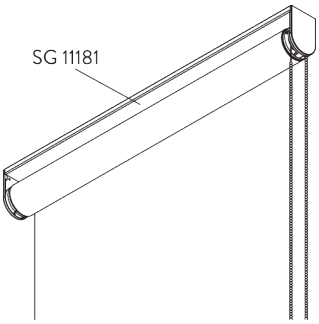

C. БОКОВЫЕ НАТЯЖИТЕЛИ

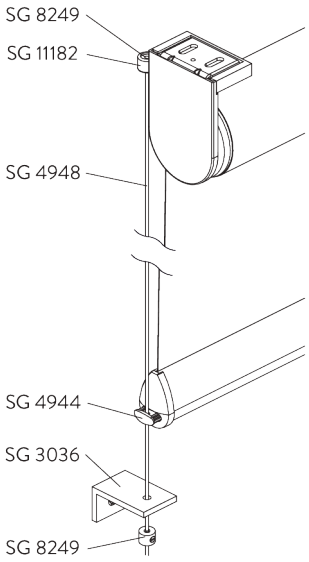

Детали:

- *2x 3036 кронштейн*
- *2x 4944 заглушка*
- *2x 4948 проволочный трос ø 1.5 мм*
- *4x 8249 установочное кольцо*
- *2x 11182 держатель натяжителя*

Внимание:

- *просвет увеличивается при использовании боковых натяжителей*
- *наклон до 15° вертикально*
- *возможно только с утяжелителем SG 4903*

D. ДВЕ ОБЪЕДИНЕННЫХ СИСТЕМЫ

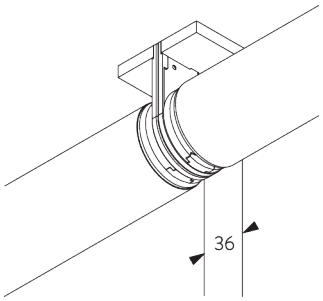

Детали:

- *2x 11175 click-фланец*
- *1x 11183 соединительный болт*
- *2x 11184 заглушка с отверстием*
- *1x 11195 соединительный адаптер*

E. ФАСЦИЯ / КОРПУС

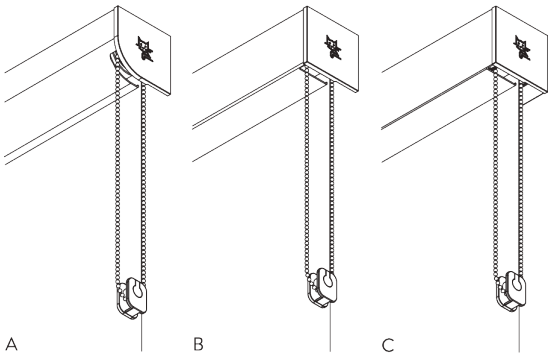

A: Фасция круглая
B: Квадратная фасция
C: Корпус

Размер:

- *110 x 110 mm*

Примечание:

- *возможно только с утяжелителем SG 10770*
- *Невозможно с подключенными системами*

КОМПЛЕКТАЦИЯ

A. СТАНДАРТНАЯ КОМПЛЕКТАЦИЯ

SG 4223	PVC лента 14 мм
SG 4226	двойная лента 30 мм
SG 4845	цепочка металлическая ø 4.5 мм
SG 10731	держатель цепочки
SG 10760	утяжелитель
SG 10761	заглушка
SG 10962	механизм цепочки
SG 11037	вал ø 60 мм
SG 11165	адаптор
SG 11172	кронштейн
SG 11173	заглушка кронштейна
SG 11174	заглушка кронштейна
SG 11175	фланец с защелкой
SG 11179	заглушка

B. ОПЦИОНАЛЬНАЯ КОМПЛЕКТАЦИЯ

SG 3036	кронштейн 47 мм
SG 4903	утяжелитель
SG 4944	заглушка бокового натяжителя
SG 4948	боковой натяжитель ø 1.5 мм
SG 8249	боковой натяжитель устройство
SG 10139	крепеж 2.9x6.5
SG 10498	крепеж 2.9x9.5 DIN 7982C
SG 10668	PVC лента 10 мм
SG 10707	конечный стоп
SG 10770	утяжелитель
SG 10771	заглушка
SG 11178	боковая заглушка
SG 11180	зажим
SG 11181	монтажный профиль
SG 11182	боковой натяжитель держатель
SG 11183	соединительный болт
SG 11184	заглушка соединительного кронштейна
SG 11195	адаптор вала
SG 11311	кронштейн
SG 11530	Профиль фасции 110 мм
SG 11531	Фасция круглая 110 мм
SG 11532	Квадратная фасция 110 мм
SG 11533	Корпус 110 мм
SG 11534	Крышка коробки 110 мм
SG 11537	Крышка кронштейна круглая левая 110 мм
SG 11538	Крышка кронштейна круглая правая 110 мм
SG 11539	Крышка кронштейна квадратная левая 110 мм
SG 11540	Крышка кронштейна квадратная правая 110 мм

SG 11544

Кронштейн левый 110 мм

SG 11545

Кронштейн правый 110 мм