SG 4970

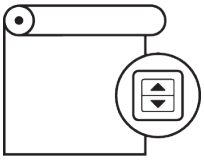

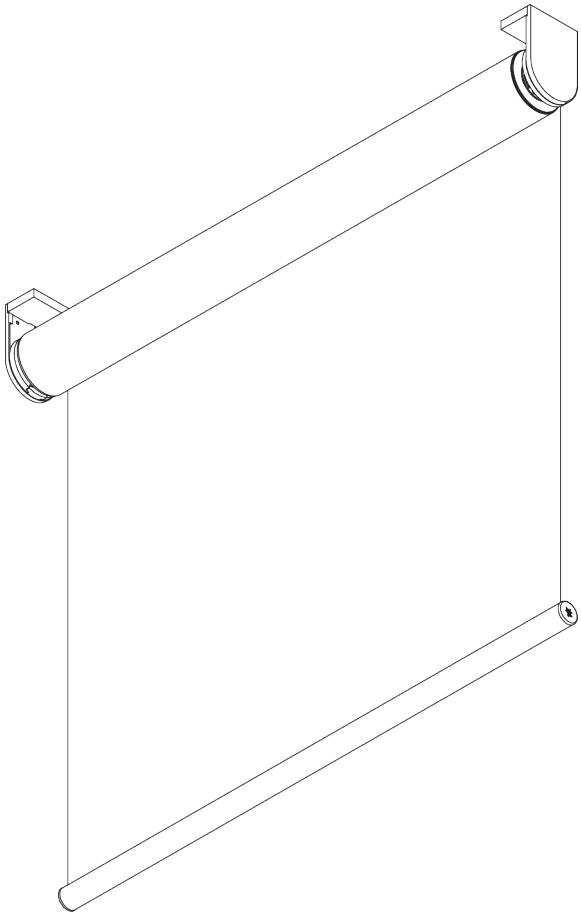

ИНФОРМАЦИЯ О СИСТЕМЕ

- ***Управление***: *мотор*
- ***Размер***: *M - L*
- ***Монтаж***: *отолок, стена проем*
- ***Цвета***: *белый RAL 9016, серый RAL 7035, черный RAL 9005, прочие цвета по запросу*
- ***Ткани***: *см. коллекцию тканей Silent Gliss*

Особенности:

- *тихий и быстрый мотор*
- *плавная остановка ткани*
- *различные варианты управления*
- *две объединенных системы*
- *кронштейны с защелкой, Фасция, Корпус, монтажный профиль*

10/2024/V2

SilentGliss

СПЕЦИФИКАЦИЯ

A. РАЗМЕРЫ СИСТЕМЫ

Единая система:
3.4 m
Объединенные системы: 6.8 m

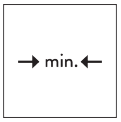

65 cm*
**см. спецификацию мотора*

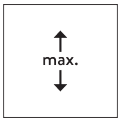

5 m

Единая система:
17 m²
Объединенные системы: 34 m²

10 kg

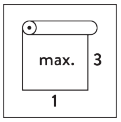

Рекомендуемое соотношение ширины и высоты
Максимум. 1:3

B. ПРОФИЛЬ

Информация о профиле

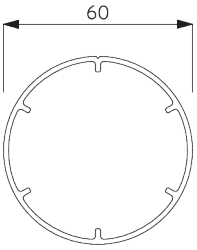

SG 11037
вал ø 60 мм

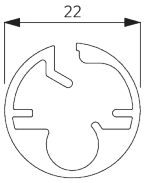

SG 10760
утяжелитель

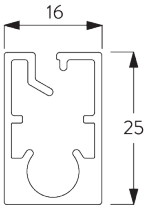

SG 10770
утяжелитель

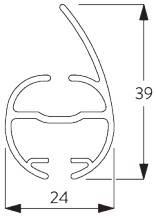

SG 4903
утяжелитель

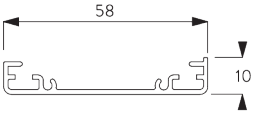

SG 11181
монтажный профиль

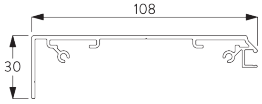

SG 11530
Профиль фасции 110 мм

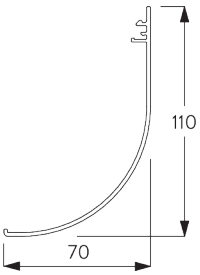

SG 11531
Фасция круглая 110 мм

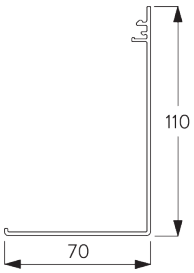

SG 11532
Квадратная фасция 110 мм

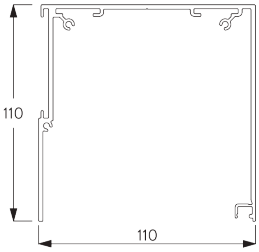

SG 11533
Корпус 110 мм

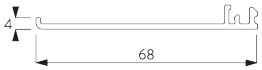

SG 11534
Крышка коробки 110 мм

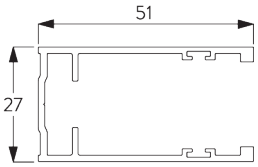

SG 11542
Боковая направляющая

C. ПРАВИЛЬНЫЙ ЗАМЕР

вкл. крышки кронштейнов

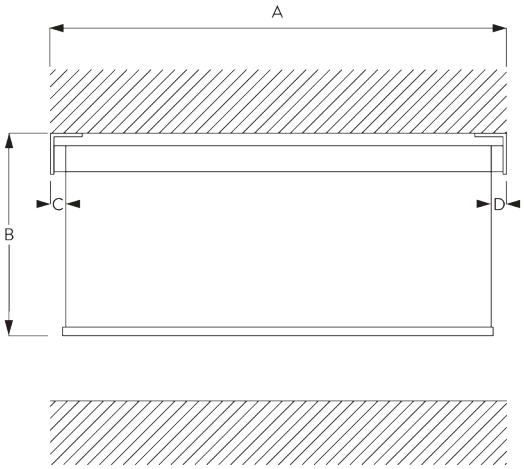

A: ширина системы
B: высота системы
C: просвет: 18 мм
D: просвет со стороны управления: 25 мм

Примечание:
разные размеры просвета см. спецификацию мотора. Все размеры включают 2 мм для крышки кронштейна с каждой стороны!

Фасция / Корпус

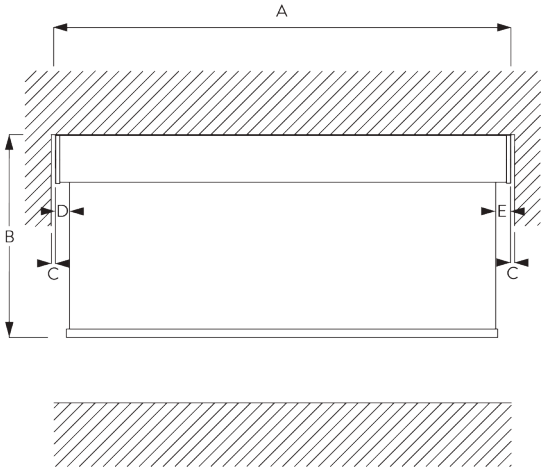

A: ширина системы
B: высота системы
*C: Разрыв: мин. 10 мм (при использовании крышки)**
D: просвет: 20 мм
E: просвет со стороны управления: 27 мм

Примечание:
разные размеры просвета см. спецификацию мотора.
**Можно сделать фасцию шире системы, чтобы уменьшить зазор между стеной и системой.*

Фасция / Корпус с боковым профилем SG 11542

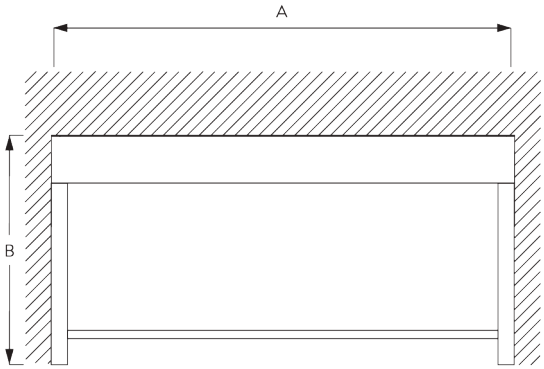

A: ширина системы
B: высота системы

МОНТАЖ

A. ИНФОРМАЦИЯ О МОНТАЖЕ

Подробную информацию о монтаже см. на сайте **Silent Gliss.**

Расположение кронштейнов

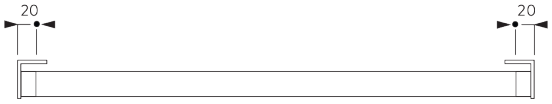

Кронштейны (стена / потолок)

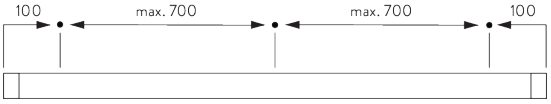

Фасция, Корпус & Монтажный профиль SG 11181 (стена / потолок)

B. ПОТОЛОЧНЫЙ МОНТАЖ

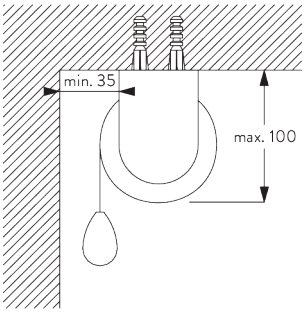

Кронштейны

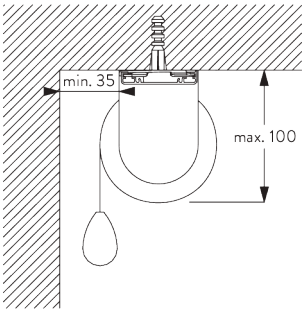

Монтажный профиль ***SG 11181*** *и зажим* ***SG 11180***

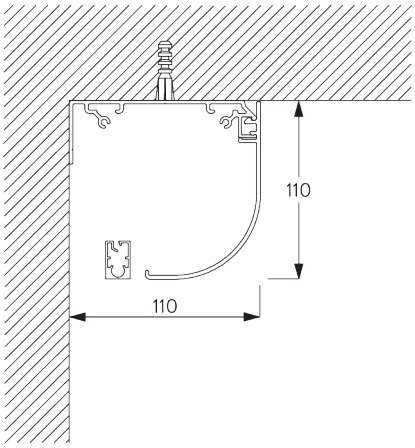

Фасция круглая

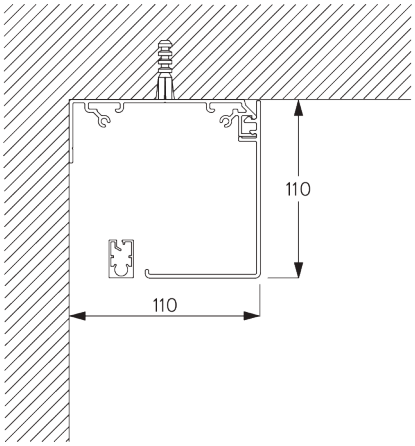

Квадратная фасция

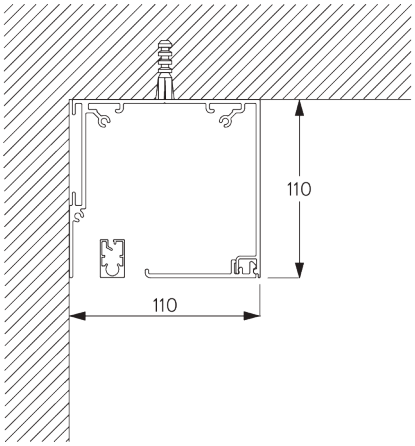

Корпус

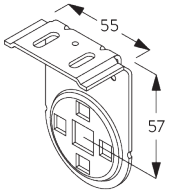

SG 11172
кронштейн

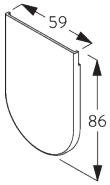

SG 11173
заглушка кронштейна

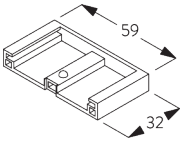

SG 11174
заглушка кронштейна

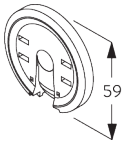

SG 11175
фланец с защелкой

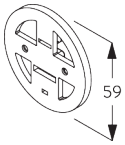

SG 11177
опора мотора

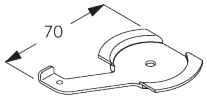

SG 11180
зажим

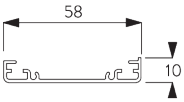

SG 11181
монтажный профиль

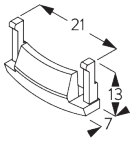

SG 11179
заглушка

C. НАСТЕННЫЙ МОНТАЖ

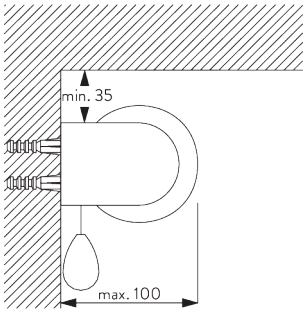

Кронштейны

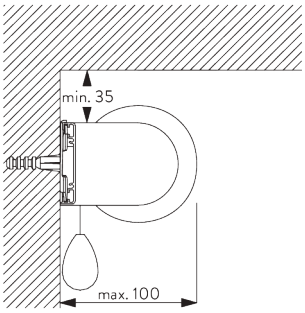

***Монтажный профиль* SG 11181 *и зажим* SG 11180**

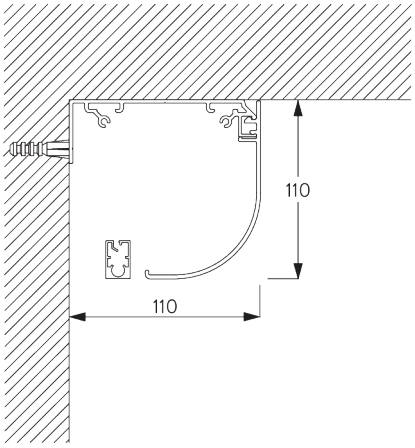

Фасция круглая

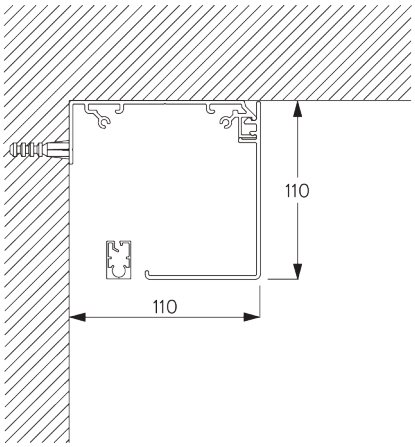

Квадратная фасция

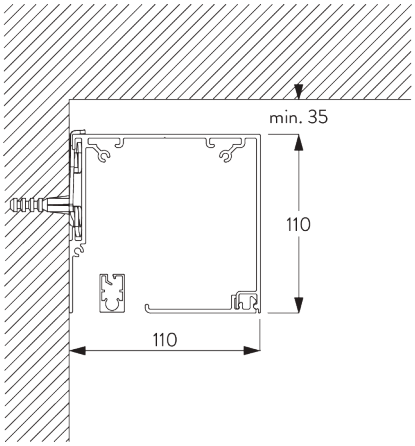

***Корпус и зажим* SG 11180**

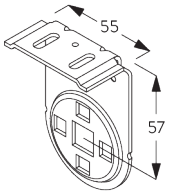

SG 11172
кронштейн

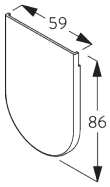

SG 11173
заглушка кронштейна

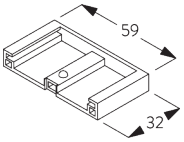

SG 11174
заглушка кронштейна

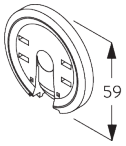

SG 11175
фланец с защелкой

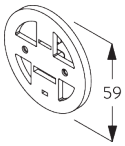

SG 11177
опора мотора

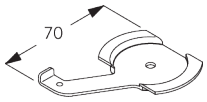

SG 11180
зажим

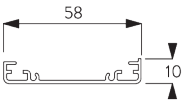

SG 11181
монтажный профиль

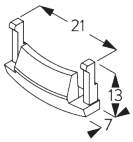

SG 11179
заглушка

D. МОНТАЖ В ПРОЕМ

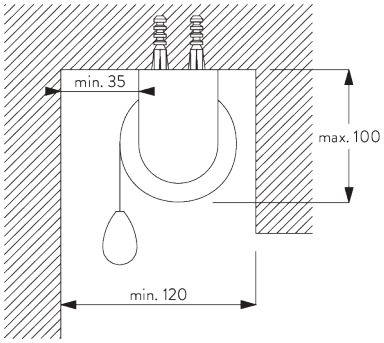

Кронштейны

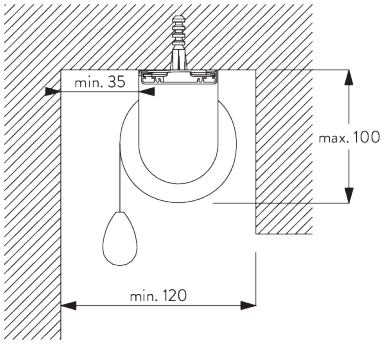

Монтажный профиль **SG 11181** *и зажим* **SG 11180**

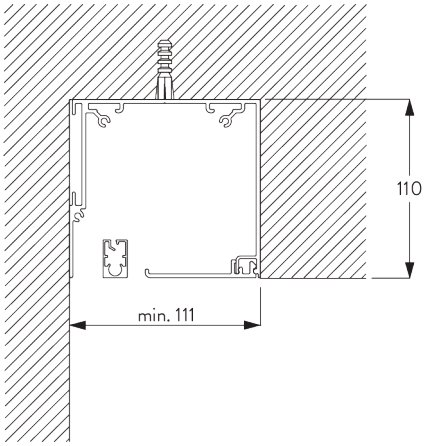

Корпус

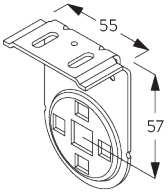

SG 11172
кронштейн

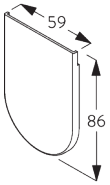

SG 11173
заглушка кронштейна

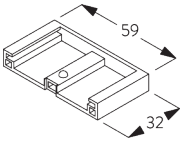

SG 11174
заглушка кронштейна

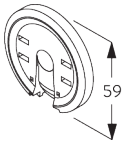

SG 11175
фланец с защелкой

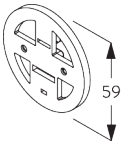

SG 11177
опора мотора

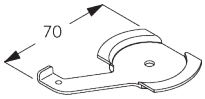

SG 11180
зажим

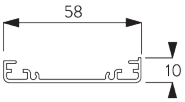

SG 11181
монтажный профиль

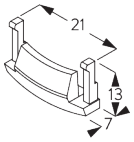

SG 11179
заглушка

E. МОНТАЖ С БОКОВЫМИ НАТЯЖИТЕЛЯМИ

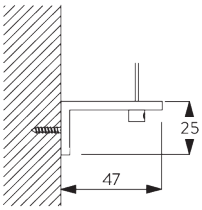

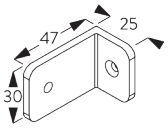

SG 3036
кронштейн 47 мм

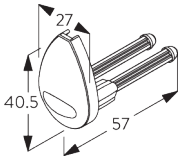

SG 4944
заглушка бокового натяжителя

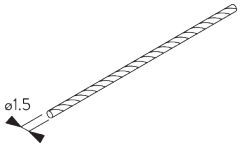

SG 4948
боковой натяжитель ø 1.5 мм

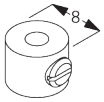

SG 8249
боковой натяжитель устройство

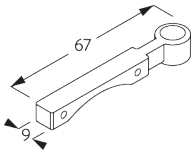

SG 11182

боковой натяжитель держатель

ОПЦИИ СИСТЕМЫ

A. РАЗМОТКА ТКАНИ

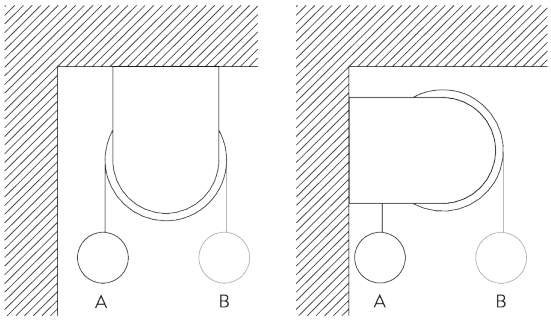

A: к окну (стандарт)
B: в помещение (опционально)

B. МОНТАЖНЫЙ ПРОФИЛЬ

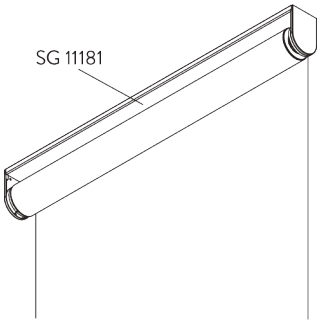

C. БОКОВЫЕ НАТЯЖИТЕЛИ

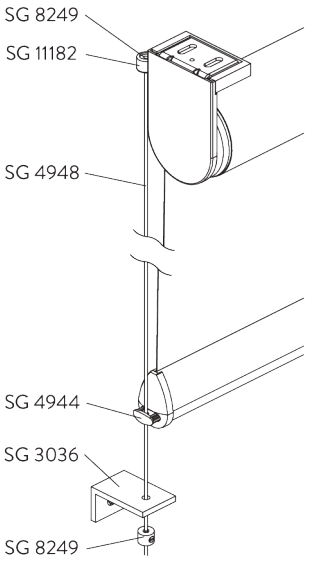

Детали:

- *2x 3036 заглушка*
- *2x 4944 заглушка*
- *2x 4948 натяжитель ø 1,5 мм*
- *4x 8249 установочное кольцо*
- *2x 11182 держатель*

Внимание:

- *просвет увеличивается при использовании боковых натяжителей*
- *наклон до 15° по вертикали*
- *возможно только с утяжелителем SG 4903*

D. ДВЕ ОБЪЕДИНЕННЫХ СИСТЕМЫ

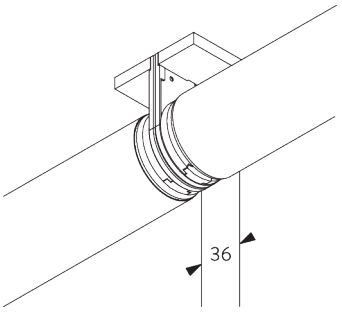

Детали:

- *1x 11175 click фланец*
- *1x 11183 соединительный болт*
- *2x 11184 заглушка*
- *1x 11195 соединительный адаптер*

E. ФАСЦИЯ / КОРПУС

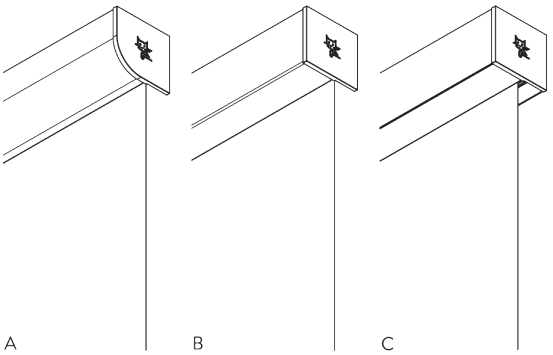

A: Фасция круглая
B: Квадратная фасция
C: Корпус

Размер:

- *110 x 110 mm*

Примечание:

- *Применимо только с нижней планкой SG 10770*
- *Невозможно с подключенными системами*
- *По запросу возможны две системы с одной лицевой панелью.*

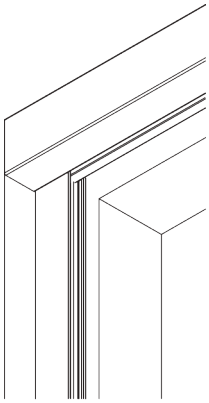

Дополнительные боковые направляющие каналы SG 11542 для использования с Фасция или Корпус.

Примечание:

- *Применимо только с внутренней установкой*
- *Коробка: только встраиваемая*

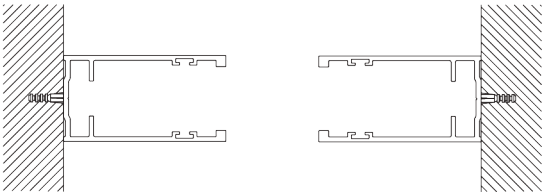

МОТОРЫ И УПРАВЛЕНИЕ

A. ОСОБЕННОСТИ МОТОРА

Моторы	50-Series SG 11251	20-Series SG 10523	20-Series SG 10522	10-Series K SG 10514	5-Series SG 10715
Свойства мотора					
плавный стоп	●	●	●		
электронный конечный стоп	●	●	●		
Электронная настройка кол-ва оборотов мотора (без ограничений)	●	●	●		
механическая настройка концевых положений				●	●
Механическая настройка кол-ва оборотов мотора (ограничено)				●	●
Возможны два промежуточных положения		●			
Регулировка нижнего утяжелителя	●				
Бесшумная остановка		●	●	●	
Возможность параллельного подключения без дополнительных реле		●	●		
соединительный кабель со штекером	●	●	●		
IP класс	IP 30	IP 44	IP 44	IP 44	IP 44
Особенности управления					
Управление по основному электропитанию		●	●	●	●
SG Control L (встроенный радиоприемник)		●			
Smart by Silent Gliss	●				
Совместим со всеми распространенными системами домашней автоматизации (с подходящим интерфейсом)		●	●	●	●

B. СПЕЦИФИКАЦИЯ МОТОРА

Моторы	Просвет* C / D = сторона управления	Мин. ширина системы	Напряжение	Сила тока	Частота	Скорость	Частота радиоприемника
50-Series (Smart by Silent Gliss)							
SG 11251	C: 18 mm / D: 26 mm	65 cm	24 V DC	1.5 A	-	32 rpm	-
20-Series							
SG 10522 (стандарт)	C: 18 mm / D: 25 mm	65 cm	230 V AC	0.55 A	50 Hz	30 rpm	-
SG 10523	C: 18 mm / D: 25 mm	65 cm	230 V AC	0.55 A	50 Hz	30 rpm	868/915 MHz
10-Series K							
SG 10514	C: 18 mm / D: 25 mm	65 cm	230 V AC	0.52 A	50 Hz	30 rpm	-
5-Series							
SG 10715	C: 18 mm / D: 25 mm	65 cm	230 V AC	0.485 A	50-60 Hz	28 rpm	-

*Просвет Фасция или Корпус: C +3 mm / D +2 mm (20-Series: C +2 mm / D +2 mm)

C. ВИДЫ УПРАВЛЕНИЯ

Подробную информация см. в каталоге «Выключатели и дистанционное управление».

Настенный выключатель

Системой можно управлять фиксированным настенным выключателем.

SG Control L

Различные дистанционные пульты управления и дистанционные настенные выключатели.

Silent Gliss Move App.

Smart by Silent Gliss

Открытая система двусторонней связи, позволяющая безупречно интегрировать изделия с большинством основных систем управления домом.

D. СХЕМА ПОДКЛЮЧЕНИЯ

Подробную информацию см. на сайте Silent Gliss.

КОМПЛЕКТАЦИЯ

A. СТАНДАРТНАЯ КОМПЛЕКТАЦИЯ

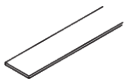

SG 4223
PVC лента 14 мм

SG 4226
двойная лента 30 мм

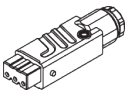

SG 9917
Hirschmann штекер

SG 10284
O-обр. кольцо

SG 10522
мотор 230V AC, 20-серия S 3/30

SG 10760
утяжелитель

SG 10761
заглушка

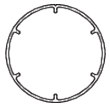

SG 11037
вал ø 60 мм

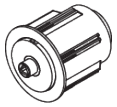

SG 11165
адаптор

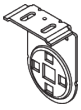

SG 11172
кронштейн

SG 11173
заглушка кронштейна

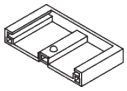

SG 11174
заглушка кронштейна

SG 11175
фланец с защелкой

SG 11176
адаптор

SG 11177
опора мотора

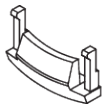

SG 11179
заглушка

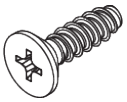

SG 11323
PT крепеж KA35x12 WN 1413

SG 11358
привод мотора 10/20-серия

B. ОПЦИОНАЛЬНАЯ КОМПЛЕКТАЦИЯ

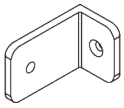

SG 3036
кронштейн 47 мм

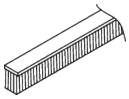

SG 4508
щеточка 5x7 мм

SG 4903
утяжелитель

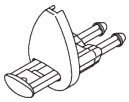

SG 4944
заглушка бокового натяжителя

SG 4948
боковой натяжитель ø 1.5 мм

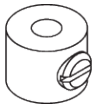

SG 8249
боковой натяжитель устройство

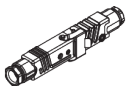

SG 9916
Hirschmann сет

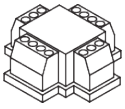

SG 9959
центральный блок питания реле

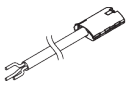

SG 10293
кабель 230V AC, 2/3/5/10 m

SG 10300
пульт управления 1-канал

SG 10302
пульт управления 1+5 -канал

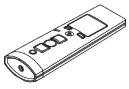

SG 10303
пульт управления 10+2+1-канал

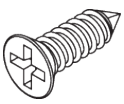

SG 10498
крепеж 2.9x9.5 DIN 7982C

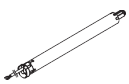

SG 10514
трубчатый мотор 230V AC, 10 серии S 3/30 K

SG 10523
мотор 230V AC, 20-серия S 3/30, радиоприемник

SG 10668
PVC лента 10 мм

SG 10715
трубчатый мотор 230V AC, 5 серии S 6/28

SG 10770
утяжелитель

SG 10771
заглушка

SG 10804
пульт управления 15+5+1 -канал

SG 11178
боковая заглушка

SG 11180
зажим

SG 11181
монтажный профиль

SG 11182
боковой натяжитель держатель

SG 11183
соединительный болт

SG 11184
заглушка соединительного кронштейна

SG 11195
адаптор вала

SG 11251
мотор 24 V DC, 50 серии S 3/32

SG 11260
Шлюз (Gateway) для Smart-контроллера Cedia

SG 11261
Шлюз (Gateway) для Smart-контроллера KNX

SG 11262
Блок расширения Smart-контроллера

SG 11263
блок питания 24V DC, 2 Ampere DIN Rail

SG 11264
блок питания 24V DC, 3.8 Ampere DIN Rail

SG 11265
блок питания 24V DC, 5 Ampere DIN Rail

SG 11266
блок питания 24V DC, 10 Ampere DIN Rail

SG 11311
кронштейн

SG 11359
привод мотора 5-серия

SG 11460
Крышка для штекера Hirschmann

SG 11480
дистанционный настенный переключатель 1 канал

SG 11490
дистанционный настенный переключатель 5+1 канал

SG 11530
Профиль фасции 110 мм

SG 11531
Фасция круглая 110 мм

SG 11532
Квадратная фасция 110 мм

SG 11533
Корпус 110 мм

SG 11534
Крышка коробки 110 мм

SG 11537
Крышка кронштейна круглая левая 110 мм

SG 11538
Крышка кронштейна круглая правая 110 мм

SG 11539
Крышка кронштейна квадратная левая 110 мм

SG 11540
Крышка кронштейна квадратная правая 110 мм

SG 11542
Боковая направляющая

SG 11544
Кронштейн левый 110 мм

SG 11545
Кронштейн правый 110 мм